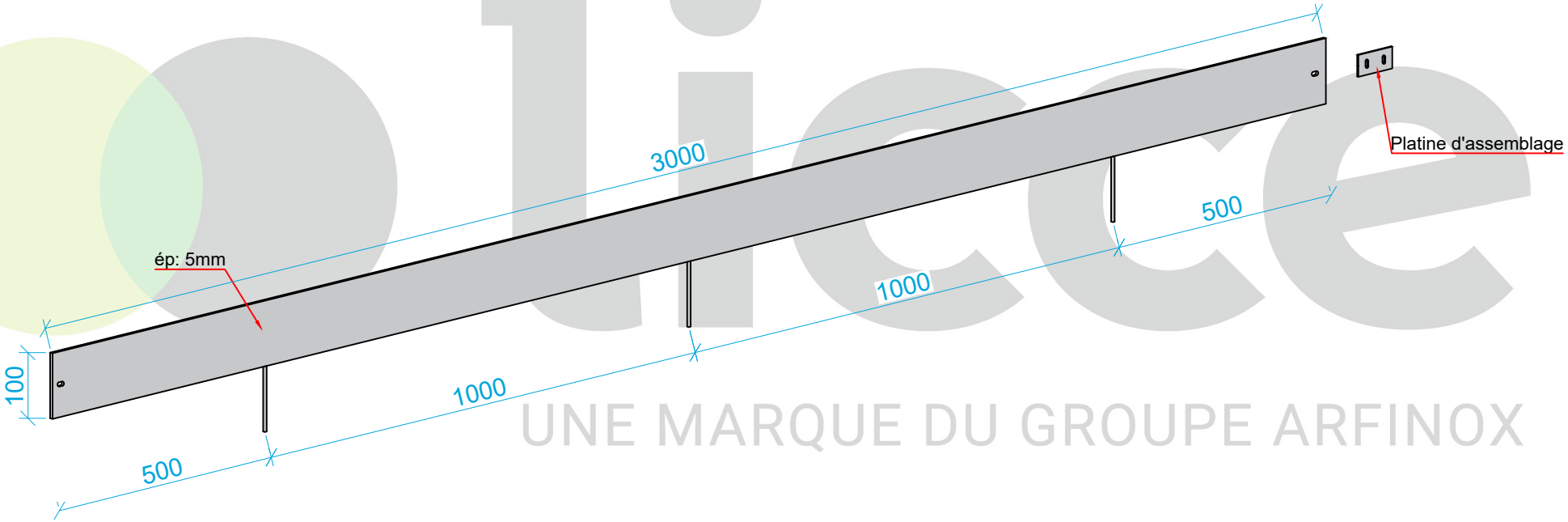

UNE MARQUE DU GROUPE ARFINOX

Platine d'assemblage

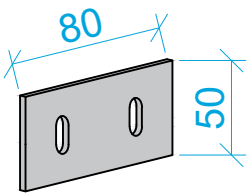

Chargé d'affaire: Stuart CHASTAGNIER	N° et Réf affaire interne: Fiche Technique	Indice: **A**	Finition: BRUT
Dessiné par: Lucas TASSIN	Volige 100x5mm Ce document ne peut être ni modifié ni utilisé pour d'autres ouvrages sans notre accord.	Echelle: 1:14	Matière: Acier galvanisé ép: 5mm
Date: 2025	Référence client: ...	Numéro de plan: 1/1	Format: A4

licce
UNE MARQUE DU GROUPE ARFINOX
ARFINOX - LICCE Parc des Tuileries
37 rue Henri BECQUEREL - BP28 - 75502 CHELLES Cedex
Tél. 01 60 20 92 46 Fax. 01 60 08 92 18 contact@licce.fr